Frigorifero integrabile sottopiano a cassetti (762 mm)

Modello ICBID-30RP

FRIGORIFERO

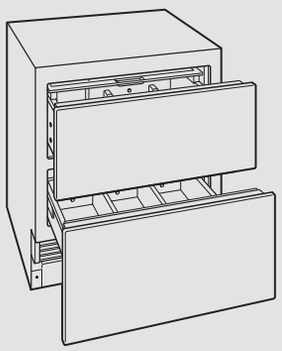

MODELLO	PREZZO IVA ESCLUSA
ICBID-30RP	€ 6.150

CARATTERISTICHE

Larghezza	762 mm
Altezza	876 mm
Profondità	610 mm
Volume netto ISO frigorifero	108 l
Capacità utilizzabile frigorifero	147 l
Ingombro apertura cassetto	467 mm
Peso lordo	95 kg
Classe energetica	A++
Rumorosità	42 dBa
Consumo medio annuo	119 kWh

FRIGORIFERO

1 Cassetto con divisori e coperchio scorrevole
1 Cassetto con divisori
Sistema purificazione aria

DATI PER ALLACCIAMENTO

Alimentazione	220-240 V/ 50-60 Hz
Assorbimento totale	0,20 kW - 16 A
Cavo di collegamento elettrico in dotazione con spina schuko	1500 mm

Dimensioni ingombro

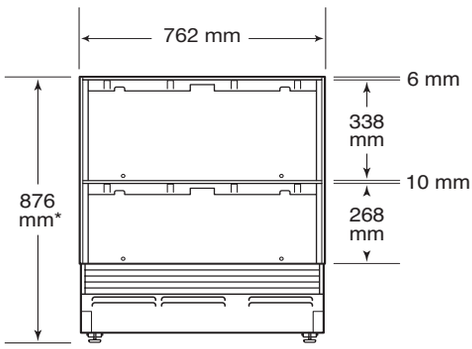

*da 864 mm MIN a 889 mm MAX

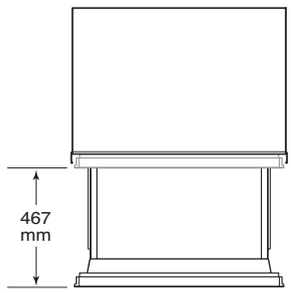

LE DIMENSIONI VARIANO A SECONDA DELLO SPESSORE DEL PANNELLO

Pannelli in acciaio e accessori

DESCRIZIONE	CODICE	PREZZI
Kit installazione unità affiancate	7027903	€ 215
Kit pannelli cassetti inox maniglia tubolare	7023702	€ 875
Kit pannelli cassetti inox maniglia Pro	-	su richiesta
Zoccolo inox per inst. unità affiancate 1219 mm	7026838	€ 65
Zoccolo inox per inst. unità affiancate 1372 mm	7026839	€ 65
Zoccolo inox per inst. unità affiancate 1524 mm	7026840	€ 80
Zoccolo inox per inst. unità affiancate 1676 mm	7026841	€ 95
Deflettore aria per zoccolo da 98 mm a 51 mm*	7029956	€ 60
Maniglie		vedi pag. 113
Cartuccia purificazione aria	7010799C	€ 100
Coperchio salva freschezza cassetto superiore	7025420	€ 260
Porta uova	7007506	€ 40
Panno in microfibra	CLEANCLOTHSZ	€ 16

* per installazione vedi pag. 110

Vano incasso installazione a filo

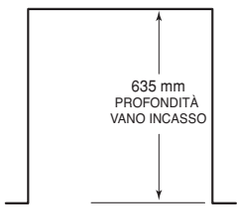

VISTA DALL'ALTO

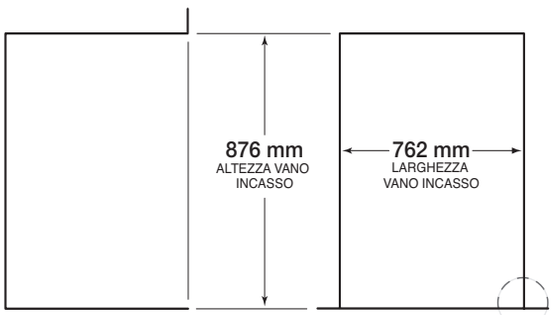

VISTA LATERALE

VISTA FRONTALE

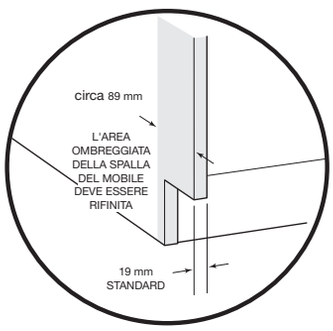

Allacciamento elettrico

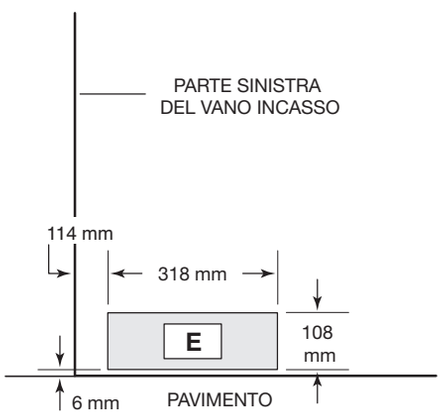

VISTA FRONTALE

Dimensioni pannelli installazioni a filo, zoccolo da 102 mm e sezione di luce da 3 mm

(peso massimo pannello cassetto 7 kg)

DIMENSIONE PANNELLI INSTALLAZIONE UNA UNITA'

	LARGHEZZA	ALTEZZA	SPESSORE MIN.
Cassetto superiore	603 mm	345 mm	16 mm
Cassetto inferiore	603 mm	424 mm	16 mm

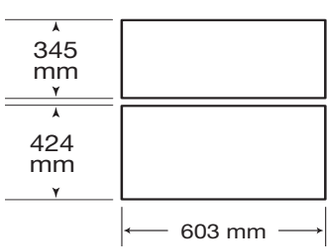

DIMENSIONE PANNELLI INSTALLAZIONE DUE UNITA' AFFIANCATE

	LARGHEZZA	ALTEZZA	SPESSORE MIN.
Cassetto superiore	605 mm	345 mm	16 mm
Cassetto inferiore	605 mm	424 mm	16 mm

Nota: per altezza zoccolo vedi pag. 106.
Per riduzione altezza zoccolo fino a 51 mm vedi pag. 110.