Frigorifero integrabile a colonna (914 mm)

Modello ICBIC-36RID

FRIGORIFERO CON DISPENSER ACQUA FILTRATA

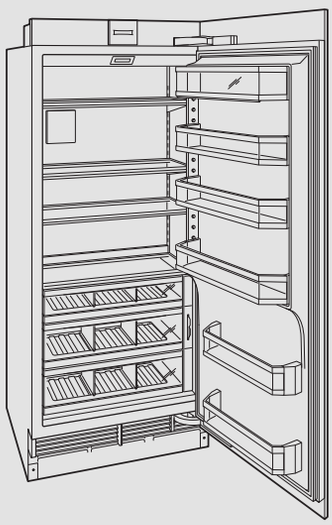

MODELLO	PREZZO IVA ESCLUSA
ICBIC-36RID	€ 10.000

Specificare sempre se cerniera destra (RH) o cerniera sinistra (LH)

CARATTERISTICHE

Larghezza	914 mm
Altezza	2134 mm
Profondità	610 mm
Volume netto ISO frigorifero	606 l
Capacità utilizzabile frigorifero	606 l
Peso lordo	209 kg
Classe energetica	A+
Rumorosità	42
Consumo medio annuo	159

FRIGORIFERO

3 Ripiani in vetro regolabili (L 775 mm x P 340/ 310 mm)
1 Ripiano in vetro fisso
2 Cassetti alta umidità con divisori
1 Cassetto cibi sconfezionati
3 Balconcini controporta regolabili
2 Balconcini controporta fissi
1 Comparto latticini regolabile
Sistema purificazione aria
1 dispenser interno acqua filtrata
1 Filtro Acqua
Fermo porta 90°

DATI PER ALLACCIAMENTO

Alimentazione	220-240 V/ 50-60 Hz
Assorbimento totale	0,20 kW - 16 A
Pressione Acqua	1,4-8,3 bar
Tubo allacciamento idrico in dotazione	7000 mm
Cavo di collegamento elettrico in dotazione con spina schuko	1500 mm

Dimensioni ingombro

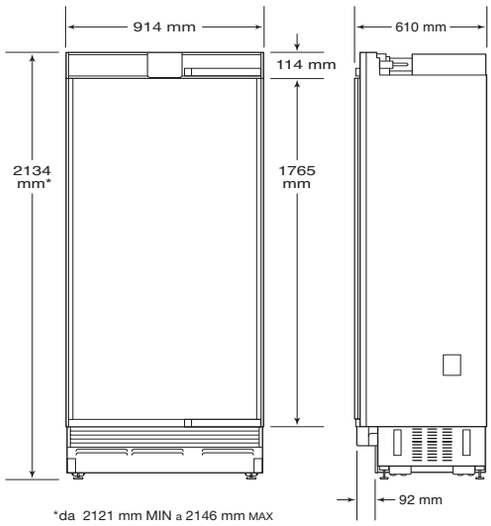

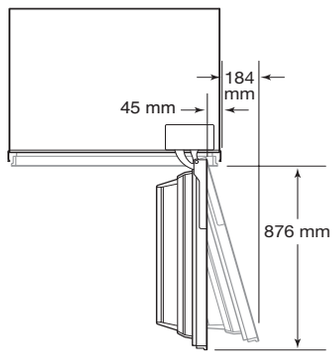

LE DIMENSIONI VARIANO A SECONDA DELLO SPESSORE DEL PANNELLO

Pannelli in acciaio e accessori

DESCRIZIONE	CODICE	PREZZI
Kit instal. unità affiancate cerniere opposte	7027904	€ 355
Kit instal. unità affiancate cerniere uguali	7030378	€ 510
Kit instal. unità affiancate cerniere adiacenti	7030379	€ 405
Pannello porta inox maniglia tubolare RH	7025366	€ 1.160
Pannello porta inox maniglia tubolare LH	7025367	€ 1.160
Pannello laterale Inox	7031340	€ 1.275
Top Inox	7031344	€ 640
Pannello porta inox maniglia Pro	-	su richiesta
Zoccolo inox per inst. unità affiancate 1372 mm	7026839	€ 65
Zoccolo inox per inst. unità affiancate 1524 mm	7026840	€ 80
Zoccolo inox per inst. unità affiancate 1676 mm	7026841	€ 95
Zoccolo inox per inst. unità affiancate 1829 mm	7026842	€ 95
Deflettore aria per zoccolo da 98 mm a 51 mm*	7029956	€ 60
Maniglie		vedi pag. 113
Cartuccia purificazione aria	7010799C	€ 100
Filtro acqua	4204490	€ 100
Porta uova	7007506	€ 40
Panno in microfibra	CLEANCLOTHSZ	€ 16

* per installazione vedi pag. 110

Struttura in acciaio installazione a filo (spalle e top da 50 mm)

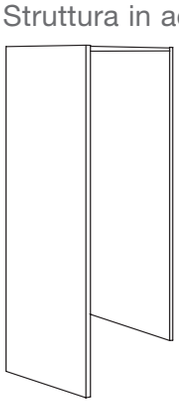

DESCRIZIONE	CODICE	PREZZI
Dim. in mm (H 2180 x L 862 x P 650)		
Pannello laterale sinistro	650FBILH	€ 530
Pannello laterale destro	650FBIRH	€ 530
Top inox	650CNG30	€ 210
Traverso posteriore	650TNG30	€ 130
	TOTALE	€ 1.400

Vano incasso installazione a filo

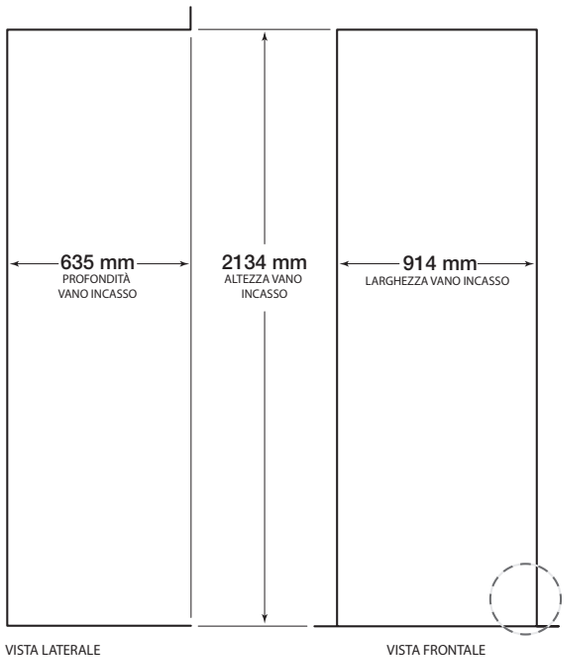

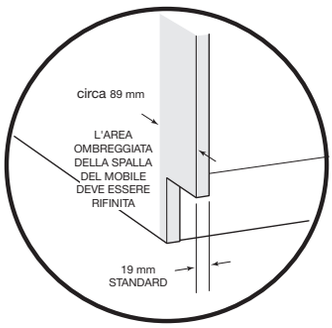

Allacciamento idrico (predisporre rubinetto da 3/8'' gas femmina in prossimità del frigorifero in una posizione facilmente accessibile)

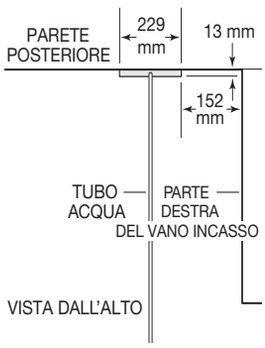

Allacciamento elettrico

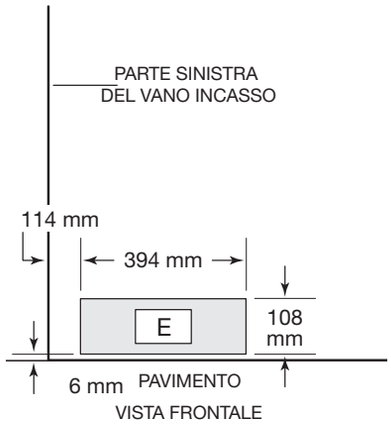

Dimensioni pannelli per installazioni a filo per altezza predefinita di 2134 mm, zoccolo da 102 mm e sezione di luce da 3 mm (peso massimo pannello porta 34 kg).

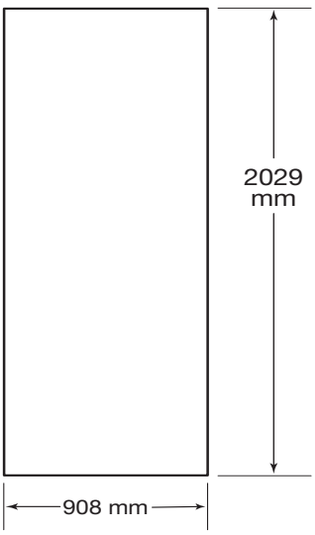

DIMENSIONE PANNELLI INSTALLAZIONE UNA UNITA'

	LARGHEZZA	ALTEZZA	SPESSORE MIN.
Porta	908 mm	2029 mm	16 mm

DIMENSIONE PANNELLI INSTALLAZIONE DUE UNITA' AFFIANCATE

	LARGHEZZA	ALTEZZA	SPESSORE MIN.
Porta	910 mm	2029 mm	16 mm

Nota: per altezza pannello personalizzato, zoccolo e apertura massima della porta vedi pag. 110 e 111.
Per riduzione altezza zoccolo fino a 51 mm vedi pag. 110.